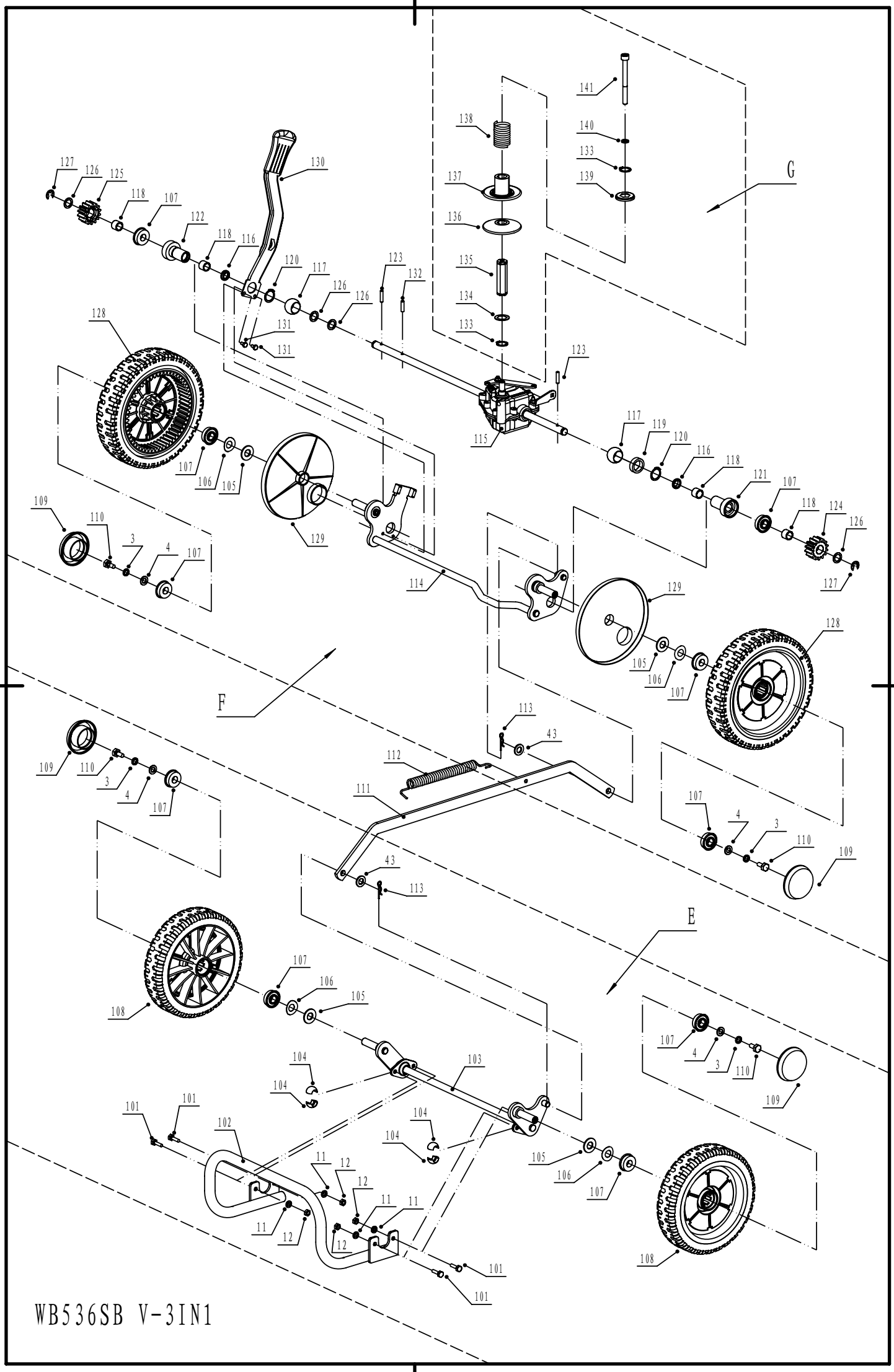
G
F
E
127
126
125
118
107
122
118
116
130
120
117
126
126
123
132
131
131
128
107
106
105
109
110
3
4
107
129
114
115
123
138
137
136
135
134
133
141
140
133
139
117
119
120
116
118
121
107
118
124
126
127
129
105
106
107
128
113
43
112
111
43
113
109
110
3
4
107
107
4
3
110
109
107
106
105
108
104
104
103
101
101
102
104
104
11
12
12
11
11
11
12
12
105
106
107
108
101
101
WB536SB V-3IN1